Profilé aluminium encastrable à plâtrer pour ruban LED - Diffuseur givré - E25 - CRAFT

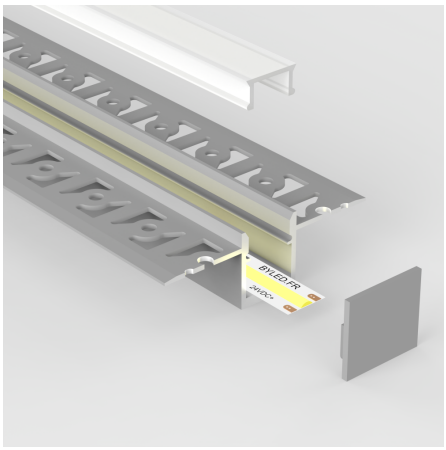

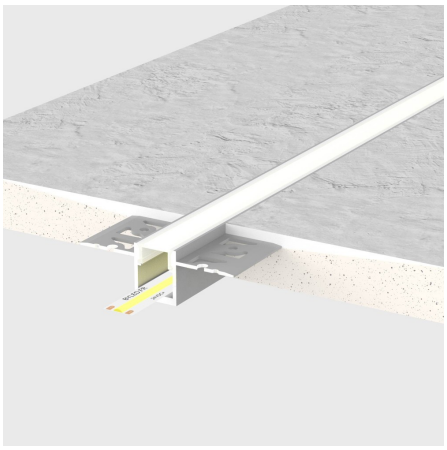

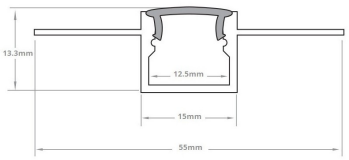

Profilé LED encastrable à plâtrer. En aluminium, finition anodisée.
55 x 13.3 mm – Compatible avec bandeau LED jusqu'à 12.5 mm de large max.

Les plus du produit :

- Livré avec un diffuseur et embouts de finition ;
- S'encastre facilement dans du BA13 ;
- Disponible en 1m, 2m et 3m.

Ce profilé LED encastrable à plâtrer trouvera sa place dans des faux plafonds et murs de type BA13.

Le profilé est livré avec un diffuseur et un jeu d'embouts de finition.

Garantie : 5 ans.

Informations complémentaires :

Profilé LED encastrable à plâtrer

Notez que concernant la livraison des profilés de 2 mètres et plus (grande longueur), nous devons passer par un prestataire spécialisé : France Express (frais de livraison additionnels à prévoir).

Contenu du colis :

- Un profilé aluminium anodisé
- Un diffuseur givré
- Une paire d'embouts de finition (par mètre)

Conseil BYLED : Utilisez la roulette Tooly qui vous permet un montage rapide, facile et sans abîmer le ruban LED dans le profilé sur toute la surface.

Rendez-vous en bas de page pour découvrir les pièces détachées et les accessoires liés à ce profilé.

ÉTAPE 1 : ENCASTREMENT DU PROFILÉ

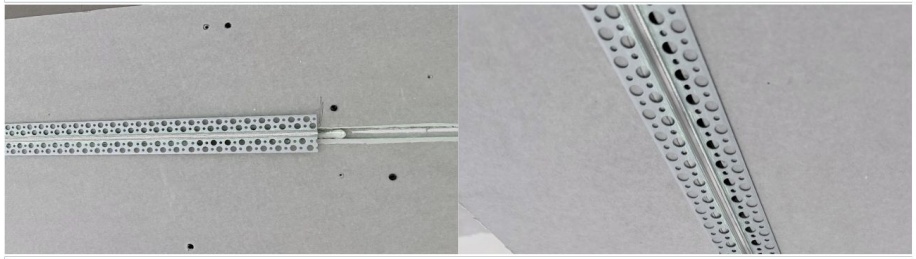

ÉTAPE 2 : PRÉPARATION (BANDE À JOINT - ENDUIT)

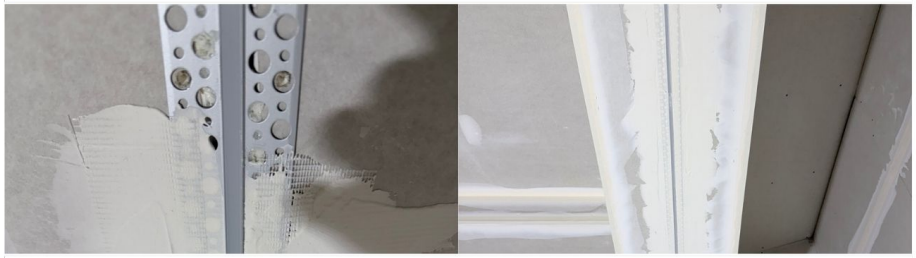

ÉTAPE 3 : PONÇAGE - FINITION - RUBAN LED



MODÈLES DISPONIBLES :

Options	Référence
Longueur du profilé: 2 m	PR-E25-5513-2M-G-ALU
Longueur du profilé: 1 m	PR-E25-5513-1M-G-ALU
Longueur du profilé: 3 m	PR-E25-5513-3M-G-ALU

CARACTÉRISTIQUES :

Largeur de ruban maximum (en mm)	12.5
Hauteur de ruban maximum (en mm)	6
Longueur (en mm)	de 1m à 3m (suivant modèle)
Largeur (en mm)	55 mm
Hauteur (en mm)	13,3 mm
Matière / Finition	Aluminium
Profilé pour usage	Encastrement
PPWR Emballage - Nature	carton
PPWR Emballage - Matériau principal	Cellulose
PPWR Emballage - Consigne de tri (France)	Bac de tri jaune (Poubelle de recyclage)
PPWR Emballage - Indice de recyclabilité	Emballage entièrement recyclable
Garantie	5 ans