Rail magnétique encastré - Slim - 26 mm - 48V - Noir - MAG26

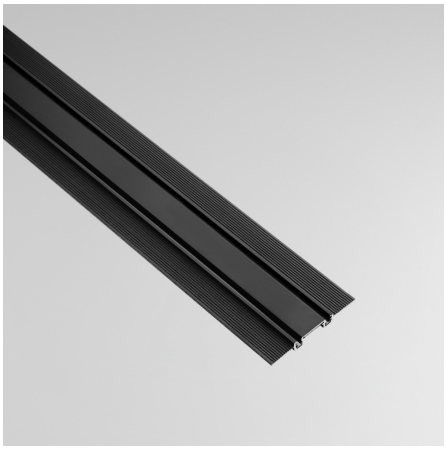

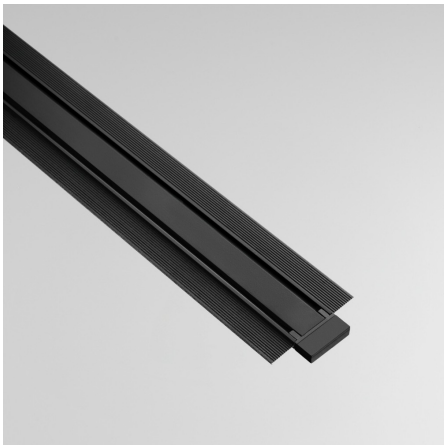



IP20

Avec seulement 6 mm d'épaisseur, le rail magnétique slim encastrable de la marque ROOM® s'intègre de façon presque invisible dans vos plafonds et cloisons en plaques de plâtre (BA13). Les parties conductrices cuivrées ont subi un traitement de surface noir qui les camoufle et les protège de l'oxydation afin de mieux se fondre dans le rail et obtenir une finition entièrement noire.

Garantie : 2 ans.

Informations complémentaires :

Une intégration épurée pour les projets d'éclairage architectural exigeants

Spécialement conçu pour nos **spots LED de la gamme MAG26**, le rail magnétique slim encastrable permet de créer un système d'éclairage moderne, discret et entièrement intégré au plafond. Il convient parfaitement à un salon, une cuisine, un couloir ou une chambre, mais également à une boutique, un showroom ou tout autre espace professionnel.

Grâce à son système magnétique 48V, vous pouvez installer les **luminaires LED magnétiques** à l'emplacement souhaité, les déplacer facilement le long du rail et les remplacer à tout moment selon l'évolution de vos besoins, sans aucun outil, ni risque électrique, grâce au fonctionnement du système en très basse tension de sécurité.

Le rail intègre de chaque côté des conducteurs métalliques chargés d'alimenter les spots en 48V. Sur la version blanche, ces conducteurs présentent une finition chromée qui se fond naturellement dans le rail.

Comment installer un rail magnétique encastrable ?

L'installation du rail magnétique profond encastré peut s'effectuer de deux manières, selon la configuration de votre faux plafond.

Pose encastrée directement dans le faux plafond

Cette méthode permet d'intégrer parfaitement le rail à la structure du plafond :

1. Découpez les profilés métalliques du faux plafond à la dimension nécessaire pour accueillir le rail ;
2. Emboîtez le rail dans la rainure ;
3. Vissez les ailettes du rail sur les parties métalliques du faux plafond ;
4. Posez les plaques de plâtre autour du rail ;
5. Recouvrez-les d'enduit, puis poncez et peignez afin d'obtenir une finition lisse.

Disponible en longueurs de **1 mètre et 2 mètres et recoupable**, il est possible d'associer plusieurs rails grâce aux connectiques afin de réaliser une

installation sur mesure. Pour une installation plus aisée, choisissez les rails magnétiques en applique.

Une alimentation 48V sûre et facile à installer

Disponible en blanc, **l’alimentation magnétique** s’insère directement sur le rail et reste très discrète une fois l’installation terminée. Si vous bénéficiez d'une trappe ou d'un faux-plafond, nous vous conseillons plutôt d’utiliser une **alimentation 48V classique**. Dans ce cas, le raccordement électrique entre l’alimentation et le rail est réalisé à l’aide d’un **connecteur d'alimentation** dédié, encore plus discret.

La pose des spots LED magnétiques 26 mm sur le rail est particulièrement simple : aucune polarité n'est à respecter, les spots magnétiques 48V détectent automatiquement la polarité présente sur le rail.

Un seul point d'alimentation 48V permet d'alimenter jusqu'à 20 mètres de rail continu pour une puissance cumulée maximale de 200 Watts. Pour dépasser cette longueur (jusqu'à 40 m), il faut injecter le 48V aux deux extrémités ou au centre du circuit. La puissance de l’alimentation 48 V doit être dimensionnée en fonction de la puissance totale des luminaires installés sur le rail.

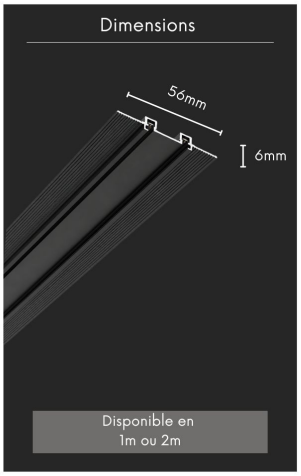

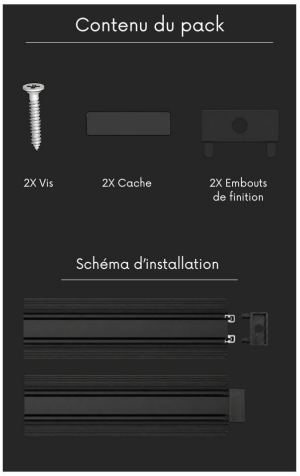

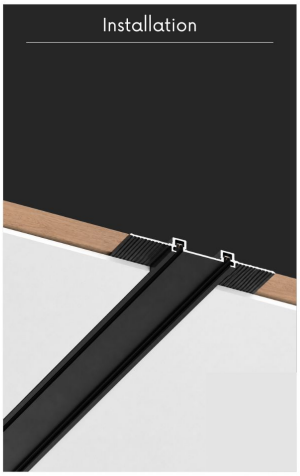

MODÈLES DISPONIBLES :

Options	Référence
Longueur: 1 m	MAG26-S-RAI-ENC-1M-NOI
Longueur: 2 m	MAG26-S-RAI-ENC-2M-NOI

CARACTÉRISTIQUES :

Tension	48V DC
Indice de Protection	IP20
Longueur (en mm)	1000 ou 2000 mm
Largeur (en mm)	56 mm
Hauteur (en mm)	6 mm
Conformité	CE
Organisme de collecte et de recyclage	Ecosystem
Matière / Finition	Aluminium
Couleur	Noir
PPWR Emballage - Nature	carton
PPWR Emballage - Matériau principal	Cellulose
PPWR Emballage - Consigne de tri (France)	Bac de tri jaune (Poubelle de recyclage)
PPWR Emballage - Indice de recyclabilité	Emballage entièrement recyclable
Garantie	2 ans