Spot LED encastrable fixe 15W - IP54 - RE2020 / RT2012 - Waard



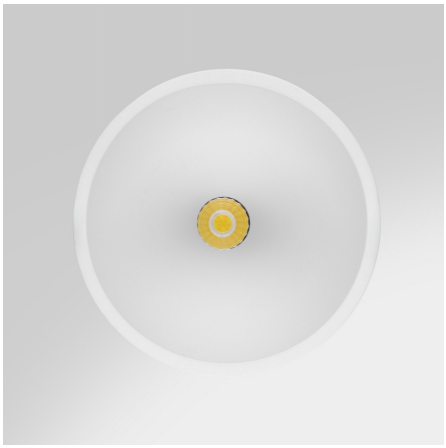



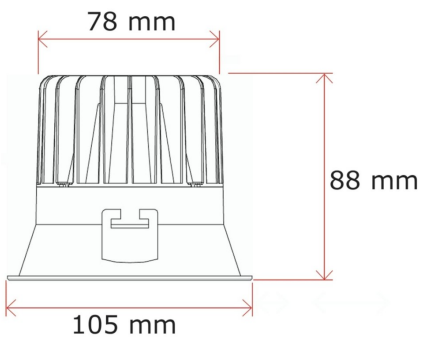

15 W **IP54** **50°** **Classe F**

Développé pour une intégration parfaite, le spot encastré WAARD se distingue par sa forme concave qui s'insère avec délicatesse dans le plafond. Sa conception répond aux exigences réglementaires pour garantir une installation isolée et conforme dans chaque pièce.

Signé ROOM, ce luminaire blanc mat assure un éclairage principal pour un confort d'usage au quotidien. Sa structure étanche permet une utilisation fiable même pour vos pièces d'eau.

Garantie : 5 ans.

Informations complémentaires :

Spot concave WAARD ROOM avec une silhouette discrète pour vos espaces commerciaux

La marque ROOM conçoit des luminaires pensés pour s'intégrer avec justesse dans chaque environnement. Une attention particulière est portée à la qualité de fabrication ainsi qu'à la simplicité d'usage de chaque création. Chaque produit offre un rendu propre pour faciliter son utilisation au quotidien.

Fidèle à cette approche, ROOM a conçu WAARD pour s'insérer dans le plafond avec une discrétion totale. Pensé pour les projets architecturaux, il se distingue par une source lumineuse volontairement réduite, offrant une présence visuelle minimale sans compromis sur la qualité d’éclairage. Cette finesse de conception est rendue possible grâce à l’utilisation de composants miniaturisés haute performance.

Ce luminaire blanc mat respecte la Réglementation Énergétique 2020 en garantissant une isolation parfaite entre vos combles et vos pièces de vie. Sa structure étanche autorise une pose sécurisée dans le volume 2 des salles de bains, conformément à la norme NFC 15-100. Pour assurer une installation conforme, le driver déporté doit simplement être placé hors des volumes d'eau.

Cette version plus puissante, développée spécifiquement pour les espaces disposant d'une grande hauteur sous plafond ou pour un usage en milieu commercial nécessitant une intensité soutenue.

Ce modèle se décline en trois versions distinctes afin de s'adapter précisément à vos besoins :

- Non-dimmable : une version classique pour un usage simple (ON/OFF) ;
- Dimmable : une version variable pour ajuster l'intensité lumineuse de votre installation ;
- Dali : une option centralisée DALI.

Sa lumière se diffuse avec une ouverture large pour offrir une lecture équilibrée de la surface. Cette répartition assure une clarté stable qui respecte les couleurs naturelles tout en valorisant les volumes de la pièce.
Selon l'atmosphère souhaitée, ce modèle propose deux ambiances distinctes : une teinte chaude idéale pour installer un climat reposant dans une chambre, ou une lumière blanc jour adaptée aux zones actives de la maison.

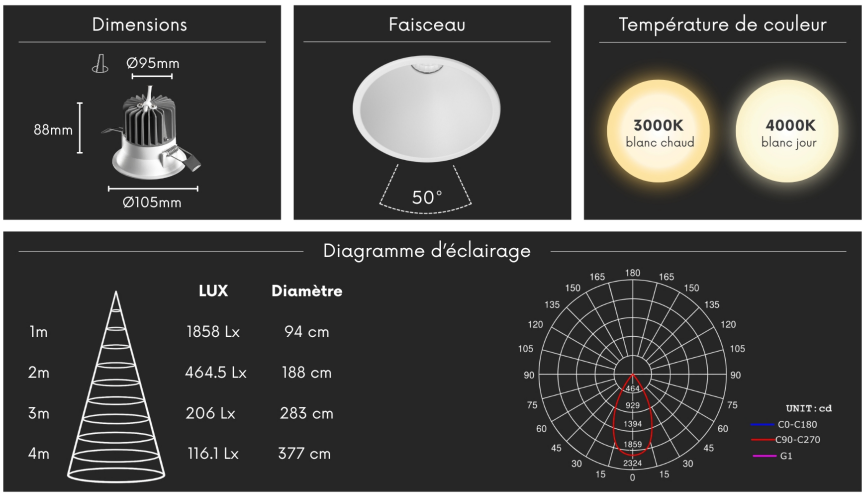

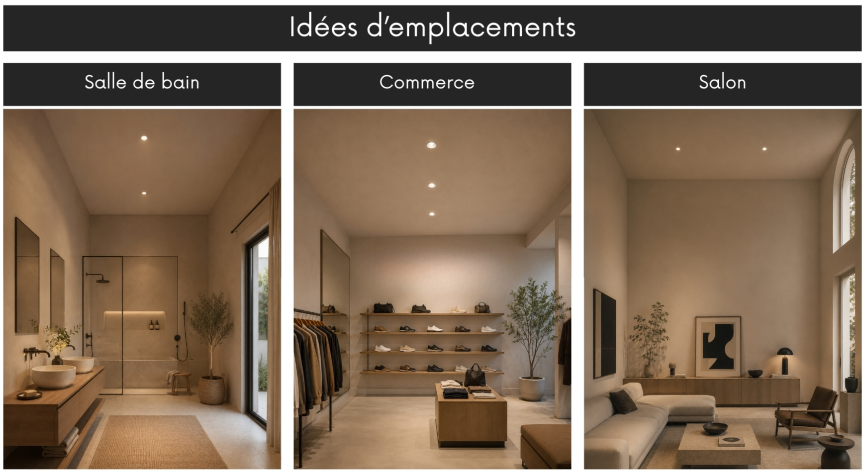

MODÈLES DISPONIBLES :

Options	Référence
Température de couleur: ±3000K : Blanc chaud, Variation de lumière: Non dimmable, Indice de Protection: IP54, Puissance (en Watts): 15 W	WRD-15-WW
Température de couleur: ±4000K : Blanc jour , Variation de lumière: Non dimmable, Indice de Protection: IP54, Puissance (en Watts): 15 W	WRD-15-DW
Température de couleur: ±3000K : Blanc chaud, Variation de lumière: Dimmable TRIAC , Indice de Protection: IP54, Puissance (en Watts): 15 W	WRD-15-WW-D
Température de couleur: ±4000K : Blanc jour , Variation de lumière: Dimmable TRIAC , Indice de Protection: IP54, Puissance (en Watts): 15 W	WRD-15-DW-D
Température de couleur: ±3000K : Blanc chaud, Variation de lumière: Dimmable DALI / 0-10V / 1-10V / PWM , Indice de Protection: IP54, Puissance (en Watts): 15 W	WRD-15-WW-DALI
Température de couleur: ±4000K : Blanc jour , Variation de lumière: Dimmable DALI / 0-10V / 1-10V / PWM , Indice de Protection: IP54, Puissance (en Watts): 15 W	WRD-15-DW-DALI

CARACTÉRISTIQUES :

Puissance (en Watts)	15 W
Tension	230V AC
Indice de Protection	IP54
Angle de diffusion (en degré)	50°
Remplacement de la source lumineuse	non
Classe énergétique 2023	F
Flux lumineux (lumens) - Blanc lumière du jour	1374 lm
Flux lumineux (lumens) - Blanc chaud	1204 lm
Température de couleur - Blanc jour	4000 K
Température de couleur - Blanc chaud	3000 K
Indice de rendu des couleurs (IRC)	93
Diamètre (en mm)	105 mm
Classe électrique	II
Conformité	BBC RE2020
	CE-RoHS
Organisme de collecte et de recyclage	Ecosystem
Durée de vie (en heures)	50000 h
Matière / Finition	Blanc
Indice d'éblouissement (U.G.R.)	Inférieur à 16

Dernière mise-à-jour: 16 octobre 2026

Diamètre de perçage (en mm)	95 - 98 mm
Profondeur d'encastrement	88 mm
Protection anti-éblouissement	Oui
PPWR Emballage - Nature	carton
PPWR Emballage - Matériau principal	Cellulose
PPWR Emballage - Consigne de tri (France)	Bac de tri jaune (Poubelle de recyclage)
PPWR Emballage - Indice de recyclabilité	Emballage entièrement recyclable
Garantie	5 ans