Profilé aluminium encastrable à diffuseur focalisé pour ruban LED - E07 - CRAFT

5 ans

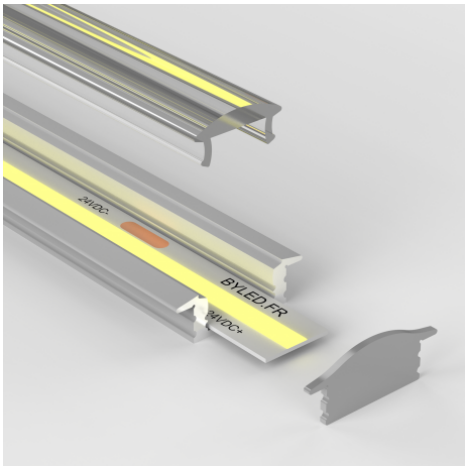

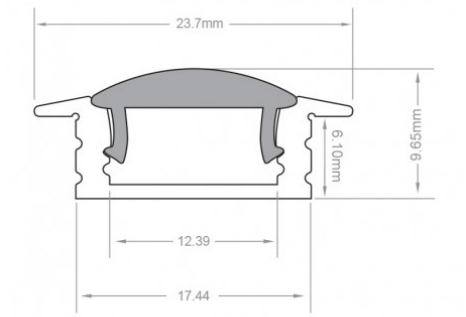

Profilé encastrable pour bandeau LED. Aluminium.
23,66 mm x 9,65 mm – Angle de diffusion : 60° - Peut intégrer des rubans LED ne dépassant pas 12 mm de large.

Les plus du produit :

- Très faible profondeur d’encastrement ;
- Design esthétique ;
- Diffuseur à lumière focalisée fourni.

Ce modèle est particulièrement bien adapté pour un encastrement dans des menuiseries pour éclairer des placards, un plan de travail, un dressing, du mobilier etc.

Le profilé est livré avec un diffuseur et un jeu d'embouts de finition.

Garantie : 5 ans.

Informations complémentaires :

Grâce à son diffuseur transparent et bombé, ce profilé pour ruban LED produit une lumière concentrée avec un angle de diffusion de 60°, idéal pour éclairer une plan de travail, un placard, un dressing, une bibliothèque etc.

Sa faible profondeur lui permet un encastrement sur tous supports de menuiserie ou maçonnerie.

Grâce aux caches de finition livrés avec votre profilé, le rendu est impeccable.

Adaptez la longueur de votre profilé en le sciant, que vous le commandiez en longueur de 1 m, 2 m ou 2,95 m.

Contenu du colis :

- Un profilé
- Un diffuseur
- Une paire d'embouts de finition (par mètre)

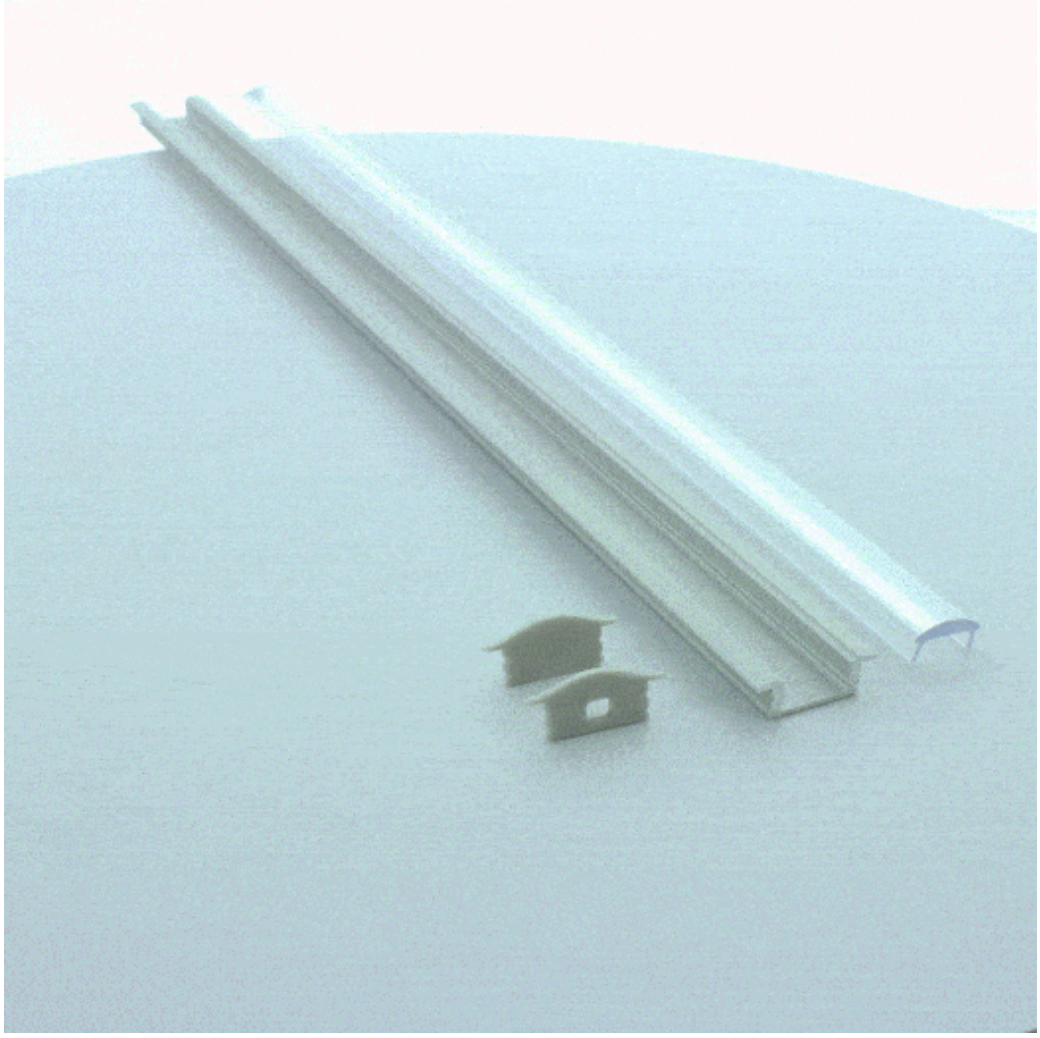

MODÈLES DISPONIBLES :

Options	Référence
Diffuseur Transparent - Longueur du profilé 2 m	PR-E07-B2507-2M-T
Diffuseur Transparent - Longueur du profilé 2,95 m	PR-E07-B2507-2.95M-T
Diffuseur Transparent - Longueur du profilé 1 m	PR-E07-B2507-1M-T

CARACTÉRISTIQUES :

Matière / Finition	Aluminium
Longueur (en mm)	de 1m à 2,95m (suivant modèle)
Largeur (en mm)	24 mm
Hauteur (en mm)	10 mm
Profilé pour usage	Encastrement
Largeur de ruban maximum (en mm)	12
Hauteur de ruban maximum (en mm)	6
Garantie	5 ans

Dernière mise-à-jour: 19 septembre 2023

Toutes vos solutions LED sont chez www.byled.fr

10ème Rue - 4ème Avenue
06510 - Carros - Tél.: 04 92 13 64 78 - e-mail : contact@byled.fr