Applique LED murale extérieure - 6W - 230V - Anthracite - PROME



6 W | IP54 | 120° | Non dimmable | 230V

Applique LED murale 6 watts. Aluminium laqué anthracite mat - Étanche aux projections d'eau IP54 - Angle de diffusion large : 120° - 230V direct par bornier étanche - Dimensions : 10 cm x 7 cm x 21 cm.

- Aspect moderne grâce à une conception anthracite mat;
- Éclairage doux et puissant ;
- Installation simple, alimentation directe en 230 volts.

Cette applique murale LED très moderne trouve aisément sa place en extérieur, le long de votre habitation pour éclairer le pourtour de votre maison, votre terrasse, une allée, etc.

Garantie : 3 ans.



Informations complémentaires :

Cette applique murale compacte et étanche permet une grande variété d'utilisation. Fonctionnelles et décoratives, ces appliques murales LED mettront en valeur, en éclairage direct, votre façade, mur en pierre, etc... ou assureront un éclairage efficace de vos couloirs, escaliers, terrasse, etc.

Son boîtier en fonte d'aluminium injectée et laquée anthracite mat lui permet de s'intégrer à tous les styles de bâtiments.



Son degré de protection élevé (IP 54), le protégeant de la poussière et des projections d'eau de toutes directions, autorise un grand nombre de possibilités d'utilisation extérieures.

Dotées d'une source lumineuse LED à technologie Chip On Board (COB) de 6 Watts, ces appliques sauront créer une ambiance nocturne conviviale et fonctionnelle.

Cette gamme est également déclinée en borne pour allées et jardin.

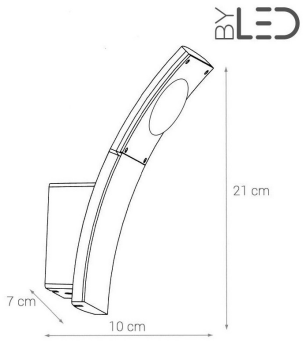

MODÈLES DISPONIBLES :

Options	Référence
Température de couleur: ±3000K : Blanc chaud, Finition: Anthracite, Puissance (en Watts): 6 W	PRM-ANT-06-WW
Température de couleur: ±4000K : Blanc jour , Finition: Anthracite, Puissance (en Watts): 6 W	PRM-ANT-06-DW

CARACTÉRISTIQUES :

Puissance (en Watts)	6 W
Tension	230V AC
Indice de Protection	IP54
Angle de diffusion (en degré)	120°
Dimmable (variation de la lumière)	Non dimmable
Température de lumière / long. d'onde	3000-3500K (Blanc chaud) / 4500K (Blanc Lumière du jour) / 6000K (Blanc Pur)
Indice de rendu des couleurs (IRC)	82
Largeur (en mm)	70 mm
Profondeur (en mm)	100 mm
Hauteur (en mm)	210 mm
Angle d'orientation (en degré)	25° vers le bas
Poids net (en kg)	0.500 kg
Conformité	CE-RoHS
Durée de vie (en heures)	50000 h
Matière / Finition	Aluminium laqué anthracite mat
Fabricant de la LED	Epistar
Équivalence halogène (en Watts)	35 W
Alimentation électrique	230V AC 50/60Hz
Intensité lumineuse max	350 lumens
Surface d'appui	70 x 80
PPWR Emballage - Nature	carton
PPWR Emballage - Matériau principal	Cellulose
PPWR Emballage - Consigne de tri (France)	Bac de tri jaune (Poubelle de recyclage)
PPWR Emballage - Indice de recyclabilité	Emballage entièrement recyclable
Garantie	3 ans