Spot LED cristal 3W - Frost 3 Rond

Fonction **Dimmable**

Spot encastré LED 3 watts. Transparent.
IP 44 - 230 V - Angle de diffusion 180°

Les plus du produit :

- Design transparent et moderne ;
- Faible consommation d'énergie ;
- Pour tout environnement intérieur.

Les plafonniers LED ronds Frost trouvent leurs places dans n'importe quel environnement domestique ou business, en intérieur.

Garantie : 3 ans.

Informations complémentaires :

Ce spot encastrable LED rond attire immédiatement l'attention grâce à son design transparent qui, une fois allumé, offre de jolis effets de lumière.

Avec un angle de diffusion de 180° et un indice de protection 44 le rendant étanche aux projections d'eau, ce plafonnier LED est adapté à tout environnement domestique ou business, en intérieur.

Il remplacera avantageusement les spots halogène encastrés dans les casquettes de miroir.

Ce Spot LED est également respectueux de l’environnement de par sa faible consommation en énergie, ce qui en fait également le meilleur ami de votre porte-feuille ! En effet, vous ferez des économies d'électricité considérables, comparé à un spot halogène classique.

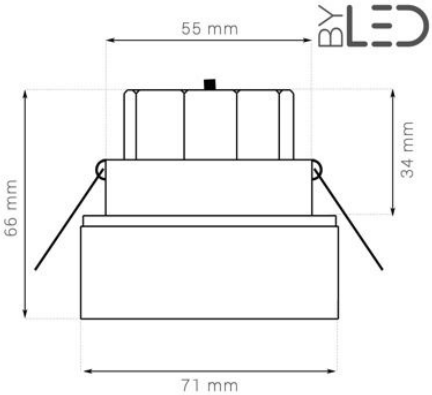

MODÈLES DISPONIBLES :

Options	Référence
Finition Plexiglas - Puissance 3 W - Blanc chaud - Non dimmable	CLR-03-WW
Finition Plexiglas - Puissance 3 W - Blanc pur - Non dimmable	CLR-03-CW
Finition Plexiglas - Puissance 3 W - Blanc chaud - Dimmable TRIAC (sans scintillement)	CLRD-03-WW
Finition Plexiglas - Puissance 3 W - Blanc pur - Dimmable TRIAC (sans scintillement)	CLRD-03-CW
Finition Plexiglas - Puissance 3 W - Blanc jour - Non dimmable	CLR-03-DW
Finition Plexiglas - Puissance 3 W - Blanc jour - Dimmable TRIAC (sans scintillement)	CLRD-03-DW

CARACTÉRISTIQUES :

Puissance (en Watts)	3 W
Indice de Protection	IP44
Angle de diffusion (en degré)	180°
Dimmable (variation de la lumière)	Au choix
Alimentation électrique	230V AC 50/60Hz
Intensité lumineuse max	270 lumens (Blanc pur) / 240 lumens (Blanc chaud) / 255 lumens (Blanc Lumière du jour)
Température de lumière / long. d'onde	3000-3500K (Blanc chaud) / 4500K (Blanc Lumière du jour) / 6000K (Blanc Pur)
Fabricant de la LED	Epistar
Durée de vie (en heures)	50000 h
Indice de rendu des couleurs (IRC)	80
Matière / Finition	Aluminium massif + plexiglass
Diamètre (en mm)	71 mm
Profondeur (en mm)	66 mm
Diamètre de perçage	55 mm
Profondeur d'encastrement	34 mm
Poids net (en kg)	0.280 kg
Conformité	CE-RoHS
Garantie	3 ans

Dernière mise-à-jour: 19 septembre 2023

10ème Rue - 4ème Avenue
06510 - Carros - Tél.: 04 92 13 64 78 - e-mail : contact@byled.fr