Spot LED encastré de sol inox 230V 24 W - Terra 24 - Blanc(s)

Dimmable

Spot LED inox encastrable sol 24W. Lumière très puissante.
Diffusion sur 30 degrés - Indice de protection IP67 - 230 volts (câble 1,5m inclus)

- Lumière très puissante ;
- Éclairage économe en énergie ;
- Qualité professionnelle.

Magnifiez votre extérieur en encastrant ce spot LED au sol aux abords de votre habitation, de vos arbres et massifs de moyennes et grandes hauteurs.

Garantie : 2 ans.

Informations complémentaires :

Spot LED encastré de sol 230V puissant

Vous recherchez un spot LED puissant pour votre extérieur, à encastrer au sol ? Vous allez aimer notre Spot LED Terra 24 watts !

Avec 24 watts, soit l'équivalent en halogène de 240W, vous serez surpris par la puissance de ce spot LED encastré de sol et par la lumière agréable qu'il dégage grâce à ces 24 LED intégrés.

Le pourtour en inox 316 (A4) confère à ce spot LED une très belle qualité de fabrication et ajoute beaucoup de cachet à votre éclairage extérieur.

Le spot est doté d'une vitre transparente permettant de garder intact le rendu lumineux sur un angle de diffusion de 30 degrés. Vous pouvez optez en complément pour une vitre en verre trempé adapté à ce modèle qui va offrir une lumière plus diffuse, gommant ainsi les zones d'ombre.

Grâce à l'éclairage aux LED vous bénéficiez d'un éclairage écologique et économique grâce à leur faible consommation d'énergie. Ainsi, vous faites des économies d'électricité considérables.

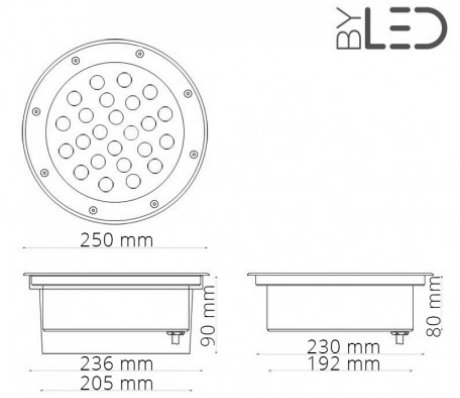

MODÈLES DISPONIBLES :

Options	Référence
Blanc chaud	UG-24-WW-230V
Blanc jour	UG-24-DW-230V
Blanc pur	UG-24-CW-230V

CARACTÉRISTIQUES :

Puissance (en Watts)	24 W
Équivalence halogène (en Watts)	240 W
Flux lumineux (lumens) - Blanc chaud	1970 lm
Tension	230 V AC
Indice de Protection	IP67
Angle de diffusion (en degré)	30°
Dimmable (variation de la lumière)	Non dimmable
Intensité lumineuse max	1920 lm (blanc chaud) / 2160 lm (blanc pur)
Température de lumière / long. d'onde	3000-3500K (Blanc chaud) / 5500-6500K (Blanc pur)
Fabricant de la LED	Bridgelux (USA)
Durée de vie (en heures)	50000 h
Indice de rendu des couleurs (IRC)	80
Matière / Finition	Collerette inox 316 + verre + corps aluminium
Diamètre (en mm)	250 mm
Diamètre de perçage	236 mm
Profondeur d'encastrement	90 mm
Poids net (en kg)	3.500 kg
Longueur du câble	140 cm
Classe électrique	I
Température de couleur - Blanc chaud	3100 K
Conformité	CE
Remplacement du transformateur	non
Remplacement de la source lumineuse	non
Classe énergétique 2023	F
Organisme de collecte et de recyclage	Ecosystem
Indice de rendu des couleurs (IRC) - Blanc chaud	82
Profondeur d'encastrement (sans support)	80
Diamètre de perçage (sans support)	230
Garantie	2 ans

Dernière mise-à-jour: 19 septembre 2023