Spot LED à piquer - 10W - 12V , 24V ou 230V - Noir - SPIKE 10







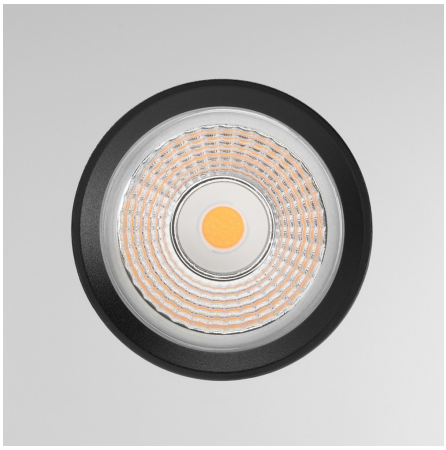

10 W **IP65** **24-40°** **Non dimmable** **Classe E**

Spot LED extérieur à piquer ou à fixer - 10 watts - 12V, 24V ou 230V au choix.
IP65 : Utilisation en extérieur | Angle de diffusion 40° (diffuseur 24° supplémentaire inclus) | Garantie 3 ans | Également disponible en corten.

- Design épuré et moderne ;
- Livré avec son piquet pour une installation facile ;
- Fabrication en aluminium avec des composants de haute qualité pour une meilleure durée de vie.

Ce projecteur LED est équipé d'un support permettant une fixation dans la terre (sur piquet) ou sur sol plat (sur platine). Il est destiné à faire du balisage et de l'éclairage en extérieur : allée, terrasse, arbuste, sculpture, etc ...

Garantie : 3 ans.

Informations complémentaires :

Spot LED de jardin 10W à fixer ou à planter !

Apportez une touche d’élégance à vos extérieurs avec notre spot LED 10W, il est idéal pour sublimer vos aménagements paysagers et pour sécuriser vos zones de passage. Avec sa puissance lumineuse de 10W vous pourrez éclairer confortablement jusqu'à une distance d'environ 4.5 mètres. Ce produit **existe également en version 3W, 5W, 15W ou 20W.**

Grâce au piquet inclus, ce spot LED SPIKE 10W peut être installé de deux façons différentes, vous pouvez :

- **le visser** sur une surface dure (murets, escaliers, terrasses en bois, etc.), ce montage assure une excellente stabilité et convient particulièrement à l’éclairage des façades ou de détails architecturaux.
- **le planter** grâce au piquet fourni, il s’installe facilement dans le gazon, la terre ou le gravier, sans perçage. Ce mode convient parfaitement pour baliser une allée ou illuminer une fontaine, une statue ou tout autre élément décoratif.

Un **second réflecteur est également fourni** pour resserrer l’angle de diffusion à **24°** et obtenir un faisceau plus concentré, idéal pour mettre en valeur un élément précis du jardin ou de la façade.

Le niveau de protection IP65 garantit le fonctionnement de ce spot LED dans tous types d’espaces extérieur, il résiste à la **pluie, à l’humidité ambiante et aux conditions climatiques exigeantes. De plus, sa structure en aluminium renforce sa robustesse face aux chocs tout en assurant une excellente dissipation thermique**, évitant ainsi tout risque de surchauffe.

Disponible en 230V en 24V ou en 12V pour plus de sécurité

Ce spot LED IP65 est proposé en deux versions électrique pour des usages différents. **La version 230V** s'installe plus rapidement car elle permet une connexion directe à votre réseau électrique domestique. Cependant, il est interdit d'installer un éclairage 230V dans les deux mètres situés autour d'un bassin (norme NF C 15-100).

La version 24V constitue une alternative intéressante pour les installations extérieures nécessitant une très basse tension, notamment lorsque plusieurs spots doivent être raccordés sur une même alimentation ou lorsque les longueurs de câble sont plus importantes. Pour cette installation, vous aurez besoin d'une **alimentation 24V**.

La version 12V est donc privilégiée autour des zones humides (piscines, fontaines, étangs, sols mouillés, etc ...) car elle assure une sécurité complète et sans danger. Cette version 12V "TBTS" (Très Basse Tension de Sécurité) nécessite donc d'acheter séparément une **alimentation 12V** à installer entre votre réseau électrique domestique et votre ou vos spots LED d'extérieur. Quelle que soit le modèle choisi, vous disposerez du même éclairage, en blanc chaud ou en blanc jour, au choix.

Contenu du colis :

- 1 x Spot LED 12V, 24V ou 230V sur platine
- 1 x Piquet à planter

La longueur de câble de ce projecteur LED est de 30cm, retrouvez les rallonges, dérivations et connecteurs étanches pour spots LED **en cliquant ici .**

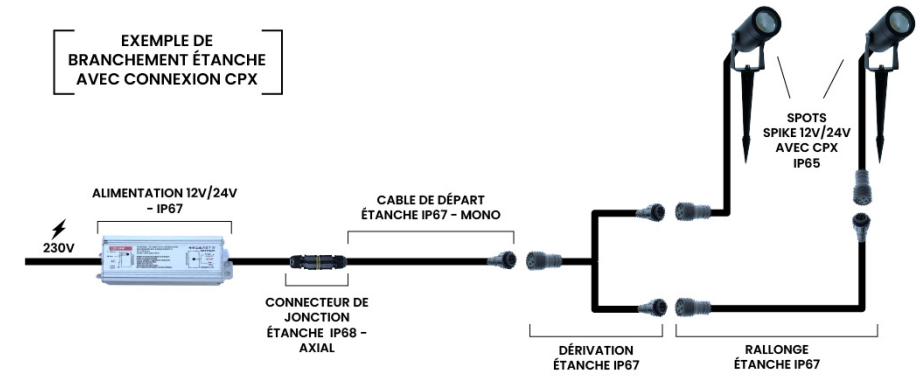
EXEMPLE DE BRANCHEMENT ÉTANCHE AVEC CONNEXION CPX
ALIMENTATION 12V/24V - IP67
230V
CABLE DE DÉPART ÉTANCHE IP67 - MONO
SPOTS SPIKE 12V/24V AVEC CPX IP65
CONNECTEUR DE JONCTION ÉTANCHE IP68 - AXIAL
DÉRIVATION ÉTANCHE IP67
RALLONGE ÉTANCHE IP67

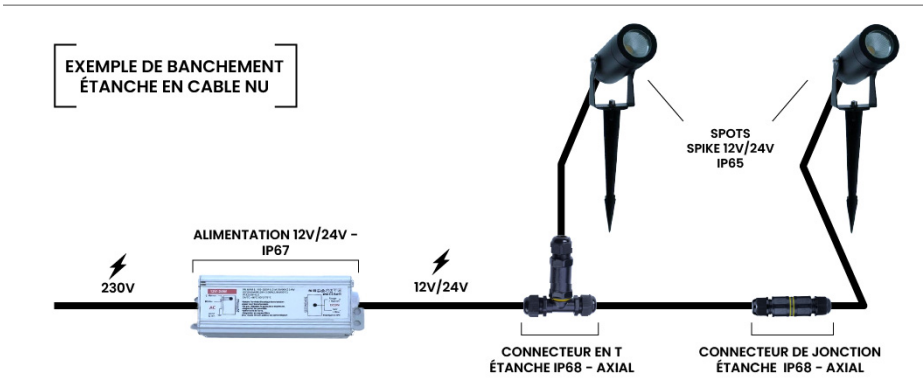
EXEMPLE DE BANCHEMENT ÉTANCHE EN CABLE NU
ALIMENTATION 12V/24V - IP67
230V
12V/24V
SPOTS SPIKE 12V/24V IP65
CONNECTEUR EN T ÉTANCHE IP68 - AXIAL
CONNECTEUR DE JONCTION ÉTANCHE IP68 - AXIAL

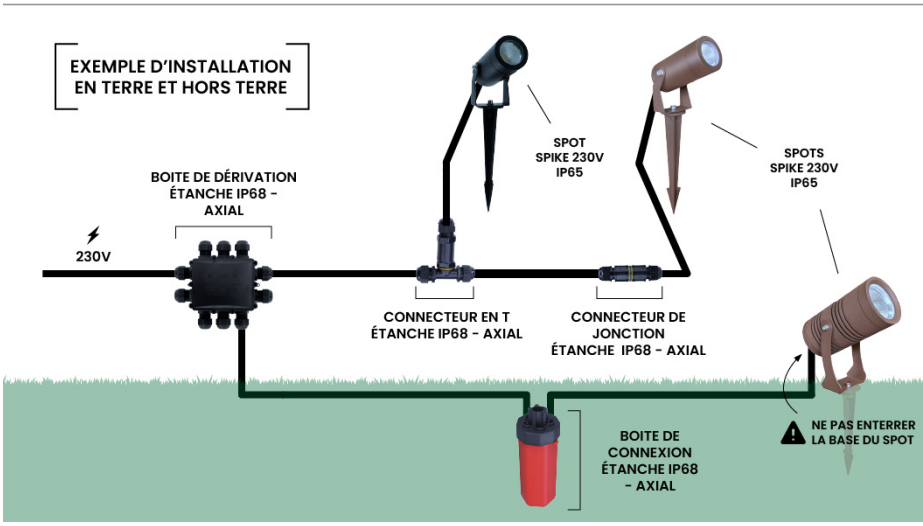
EXEMPLE D'INSTALLATION EN TERRE ET HORS TERRE
BOITE DE DÉRIVATION ÉTANCHE IP68 - AXIAL
230V
SPOT SPIKE 230V IP65
SPOTS SPIKE 230V IP65
CONNECTEUR EN T ÉTANCHE IP68 - AXIAL
CONNECTEUR DE JONCTION ÉTANCHE IP68 - AXIAL
BOITE DE CONNEXION ÉTANCHE IP68 - AXIAL
NE PAS ENTERRER LA BASE DU SPOT

MODÈLES DISPONIBLES :

Options	Référence
Température de couleur: ±6000K : Blanc pur, Tension: 230 V	SP-10-230V-CW
Température de couleur: ±4000K : Blanc jour , Tension: 230 V	SP-10-230V-DW
Température de couleur: ±3000K : Blanc chaud, Tension: 230 V	SP-10-230V-WW
Température de couleur: ±3000K : Blanc chaud, Tension: 12 V	SP-10-12V-WW
Température de couleur: ±4000K : Blanc jour , Tension: 12 V	SP-10-12V-DW
Température de couleur: ±6000K : Blanc pur, Tension: 12 V	SP-10-12V-CW
Température de couleur: ±3000K : Blanc chaud, Tension: 24 V	SP-10-24V-WW

CARACTÉRISTIQUES :

Puissance (en Watts)	10 W
Tension	12V, 24V ou 230V
Indice de Protection	IP65
Angle de diffusion (en degré)	24-40°
Dimmable (variation de la lumière)	Non dimmable
Remplacement de la source lumineuse	oui par un professionnel
Classe énergétique 2023	E
Flux lumineux (lumens) - Blanc lumière du jour	741lm (12V) / 1073lm (230V)
Flux lumineux (lumens) - Blanc chaud	730lm (12V) / 931lm (24V) / 875lm (230V)
Température de couleur - Blanc jour	4000 K
Température de couleur - Blanc chaud	3000K (12V - 230V) / 3200K (24V)
Indice de rendu des couleurs (IRC) - Blanc jour	93 (12V) / 91 (230V)
Indice de rendu des couleurs (IRC) - Blanc chaud	93 (12V - 230V) / 92 (24V)
Indice de rendu des couleurs (IRC)	80
Longueur du câble	80 cm
Diamètre (en mm)	64 mm
Profondeur (en mm)	131 mm
Angle d'orientation (en degré)	+/-180°
Poids net (en kg)	0.450 kg
Classe électrique	I (230V) / III (12V - 24V)
Conformité	CE-RoHS
Durée de vie (en heures)	50000 h
Matière / Finition	corps aluminium laqué noir mat + verre
Équivalence halogène (en Watts)	100 W
Hauteur du piquet (en mm)	210 mm

PPWR Emballage - Nature	carton
PPWR Emballage - Matériau principal	Cellulose
PPWR Emballage - Consigne de tri (France)	Bac de tri jaune (Poubelle de recyclage)
PPWR Emballage - Indice de recyclabilité	Emballage entièrement recyclable
Garantie	3 ans